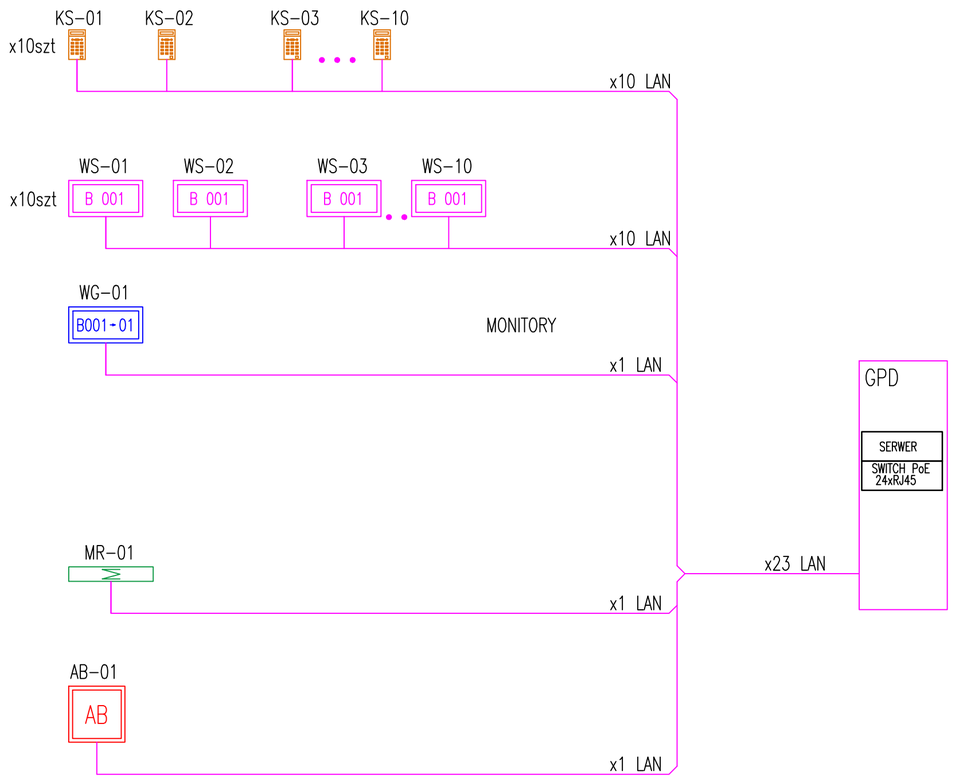

LEGENDA:

- KLAWIATURA STANOWISKOWA
- WYŚWIETLACZ STANOWISKOWY
- WYŚWIETLACZ / MONITOR GŁÓWNY
- MONITOR REKLAMOWY
- AUTOMAT BILETOWY
- INFOMAT
- PRZYPORZĄDKOWANIE PODŁACZENIA ELEMENTÓW DO SZACHTÓW I SZAF LAN
- SZAFY INSTALACJI LAN

UWAGI :

WSZYSTKIE NAZWY UŻYTE W PROJEKCIE STANOWIĄ INFORMACJĘ O PARAMETRACH URZĄDZEŃ I MATERIAŁÓW. WYKONAWCA PRZED WBUDOWANIEM PRZEDSTAWI KARTY MATERIAŁOWE Z ZAŁĄCZENIEM WSZELKICH DOKUMENTÓW POTWIERDZAJĄCYCH ICH PARAMETRY TECHNICZNE I HIGIENICZNE. MATERIAŁY I URZĄDZENIA INNE NIŻ UŻYTE W PROJEKCIE PODLEGAJA AKCEPTACJI GŁÓWNEGO PROJEKTANTA ORAZ WYMAGAJĄ SPORZĄDZENIA DOKUMENTACJI ZAMIENNEJ KTÓRA PODLEGA UZGODNIENIU Z GŁÓWNYM PROJEKTANTEM

INWESTYCJA:

PRZEBUDOWA BUDYNKÓW PRZY UL. CIOŁKA 11A I ASTRONOMÓW 3 W WARSZAWIE

NR PROJEKTU: 130

ADRES INWEST.:

ul. Ciółka 11A i ul. Astronomów 3 Warszawa

INWESTOR:

Izba Administracji Skarbowej w Warszawie
ul. Alojzego Felińskiego 2B, Warszawa 01-513

BRANZA: INSTALACJE NISKOPRĄDOWE

FAZA: PROJEKT WYKONAWCZY

DATA: 11 - 2017 r.

PAS PROJEKT

PAS PROJEKT ARCHI STUDIO
ul. Plantowa 5;
05-830 Nadarzyn
TEL. (022) 739-90-25,FAX (022)739-79-06 www.pasprojekt.com

ZESPÓŁ AUTORSKI:	IMIĘ I NAZWISKO	NR UPR.:	PODPIS:
PROJEKTOWAŁ:	mgr inż. Krzysztof Ganzki	WA-43/01 upr. do proj. w specjalności instalacyjnej w zakresie sieci, instalacji i urządzeń elektrycznych i elektroenergetycznych bez ograniczeń	
OPRACOWANIE:			
SPRAWDZIŁ:	mgr inż. Michał Szymanowicz	MAZ/0260/PBE/15 upr. do proj. w specjalności instalacyjnej w zakresie sieci, instalacji i urządzeń elektrycznych i elektroenergetycznych bez ograniczeń	

UWAGA: PROJEKT CHRONIONY PRAWEM AUTORSKIM. PROJEKT ARCHITEKTONICZNY JEST PROJEKTEM NADRZĘDNYM! WSZYSTKIE ROZBIEŻNOŚCI Z PROJEKTAMI BRANŻOWYMI SKONSULTOWAĆ Z PROJEKTANTEM GENERALNYM PRZED WYBUDOWANIEM !

RODZAJ RYSUNKU:

Schemat

TREŚĆ RYSUNKU:

Schemat instalacji kolejkowej

SKALA: -

NR.RYSUNKU: PAS-130-PW-IN-KOL-SCH-3

REWIZJA: 0